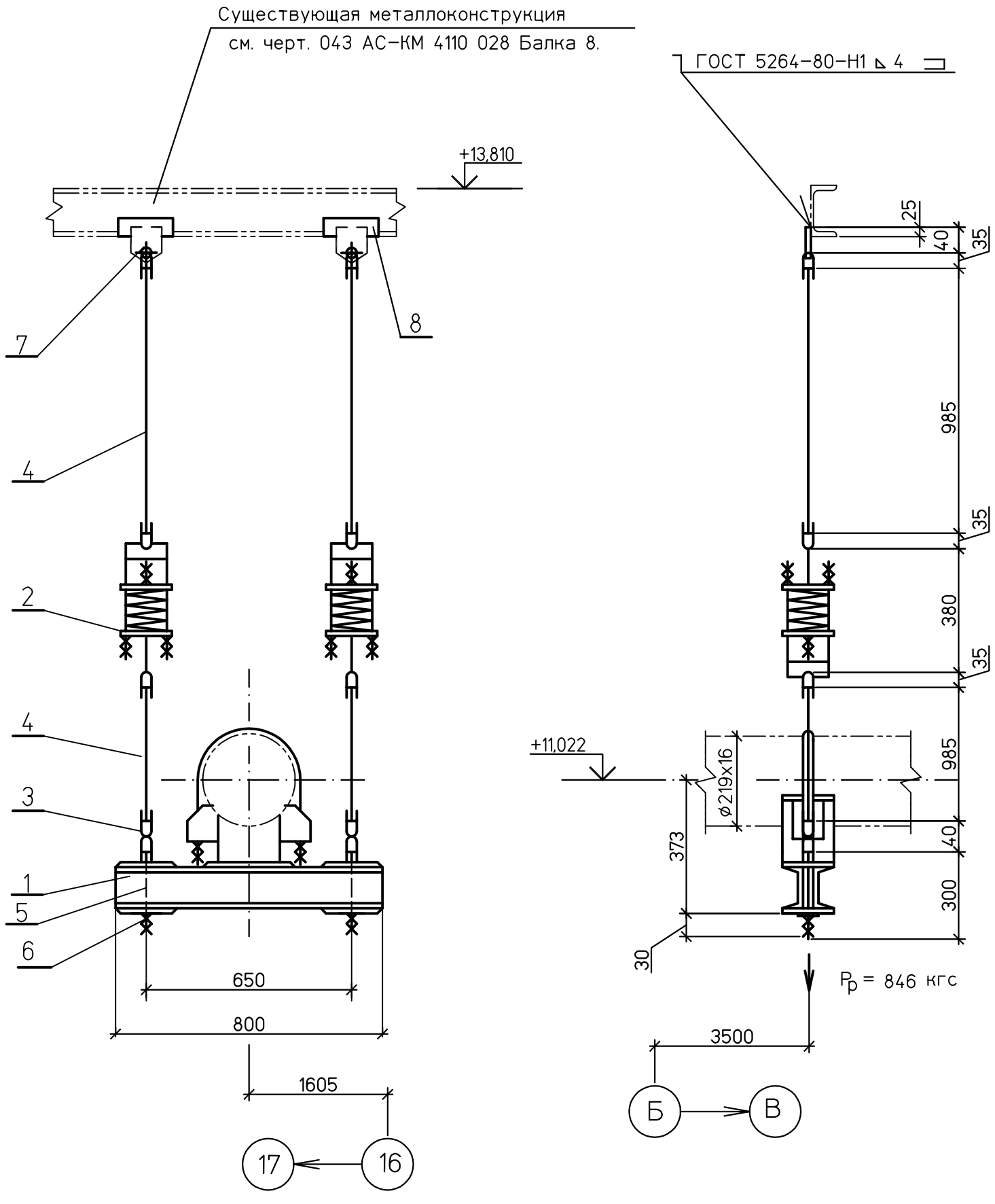

Спецификация деталей

Поз.	Обозначение	Наименование	Кол	Материал	Масса,кг ед.	Масса,кг общ.	Приме-чание
1	11 ОСТ 108.275.55-80	Блок хомутовый	1	Сборный	26,6	26,6	
2	03 ОСТ 108.275.58-80	Блок пружинный	2	Сборный	13,9	27,8	
3	03 ОСТ 108.643.01-80	Ушко	8	20 ГОСТ1050-88	0,28	2,24	
4	ГОСТ 2590-88	Круг В-16 L=985	4	20 ГОСТ1050-88	1,56	6,24	Тягу обрезать на монтаже
5	12 ОСТ 108.632.03-80	Тяга с ушком	2	Сборный	1,12	2,24	
6	ГОСТ 5915-70	Гайка М16.5	4	35 ГОСТ1759.0-87	0.033	0,133	
7	02 ОСТ 108.367.37-80	Проушина	2	Ст3сп ГОСТ 14637-89	0,35	0,7	
8	ГОСТ 8509-93	Уголок 63х63х5 l=100	2	Ст3сп ГОСТ 535-88	0,48	0,96	
	ГОСТ 9467-75	Наплавленный металл		Э42А		0,3	

ИТОГО: 67,2 кг

1 Монтажный чертеж №1350.12.38А-30UHJ-1600-TD лист 12.

2 Технические требования к сварке деталей опор трубопроводов смотрите ОСТ 108.275.50-80.

ХАРАКТЕРИСТИКИ ПРУЖИНЫ											Нагрузка на несущие конструкции
ТАБЛИЧНЫЕ ДАННЫЕ			ПРИ УСТАНОВКЕ		В РАБОЧЕМ СОСТ.		В ХОЛОДН. СОСТ.		ПРИ ГИДРОИСПЫТ		
Допускаемая рабочая нагрузка Pмакс.кгс	Прогиб при допускаемой раб.нагр λмакс.мм	Высота пружины в своб. сост. Hсв.мм	Высота пружины Hуст.мм	Нагрузка на пружину Pуст.кгс	Высота пружины Hраб.мм	Нагрузка на пружину Pраб.кгс	Высота пружины Hхол.мм	Нагрузка на пружину Pхол.кгс	Высота пружины Hг.мм	Нагрузка на пружину Pг.кгс	Pконстркгс
534	70	166	120	351	111	423	110	424	–	424	1271

Изм.	Кол.уч.	Лист	№док.	Подп.	Дата
Н. контр.		Михеев			
Проверил		Шкитилева			
Разработал		Микульская			

1350.12.38А-30UHJ-1600-TD

Объекты III очереди строительства ЗАО СГК (ТЭЦ)

Трубопроводы машзала БВД в осях 16-28 рядах А-В и внутристанционные трубопроводы.

Стадия	Лист	Листов
р	14.5	

Напорный трубопровод ПЭН ВД №8 от ПВД №4,5. Пружинная подвеска №15.

ОТКРЫТОЕ АКЦИОНЕРНОЕ ОБЩЕСТВО ИНСТИТУТ ТЕПЛОЭЛЕКТРОПРОЕКТ НИЖНИЙ НОВГОРОД

Взам. инв. №

Подпись и дата

Инв. № подл. 83547

Файл:

Формат А3